megamount RENOVA+

EINFACHES *DYNAMISCHES HEBELLOSES SYSTEM* MIT *AUTO POSITION RESTORE*

AUTO POSITION RESTORE

EASY DYNAMIC LEVERLESS

UP to 30”

BEAD BREAKING DISCS

BEAD PUSHING ARM

MOTO INVERTER

PEDAL

megamount

Die neue RENOVA+ kombiniert das bewährte Contact-Free Easy Dynamic Leverless System mit der neuen **AUTO POSITION RESTORE***-Funktion für eine schnellere Vorbereitung, wiederholgenaue Werkzeugpositionierung und verbesserte Ergonomie über den gesamten Reifensatz hinweg. Hohe Leistung und umfassender Felgenschutz sorgen für einfachere, sicherere und effizientere Arbeitsabläufe.*

NEW

AUTO POSITION RESTORE

SET ONCE. RESTORE FOR THE NEXT WHEEL.

Mit der intuitiven Multifunktionskonsole können Sie jede Bewegung mühelos mit einer Hand steuern. Alle Bedienelemente sind für optimale Ergonomie in unmittelbarer Reichweite angeordnet. Durch gleichzeitiges Drücken der Tasten kehren alle Werkzeuge automatisch in ihre Ausgangsposition zurück.

Spezielle Tasten ermöglichen dem Bediener, die Positionen der drei Arbeitswerkzeuge für die weiteren Räder desselben Reifensatzes zu speichern und wiederherzustellen. Dadurch werden wiederholte Neupositionierungen minimiert und der gesamte Arbeitsablauf optimiert.

Weniger Zeitaufwand für die Neupositionierung der Werkzeuge

Wiederholgenaue und präzise Positionierung für jedes Rad

Weniger Eingriffe durch den Bediener

Für zusätzliche Sicherheit löscht eine spezielle Reset-Taste die gespeicherten Positionen automatisch, wenn die Selbstzentriervorrichtung bewegt wird oder nach 20 Minuten Inaktivität. So wird ein unbeabsichtigtes Wiederherstellen der Positionen verhindert, solange die Werkzeuge im Einsatz sind.

PATENTED

CONTACT-FREE EASY DYNAMIC LEVERLESS SYSTEM

Die Innovation, die Arbeitsabläufe vereinfacht und die Felge schützt

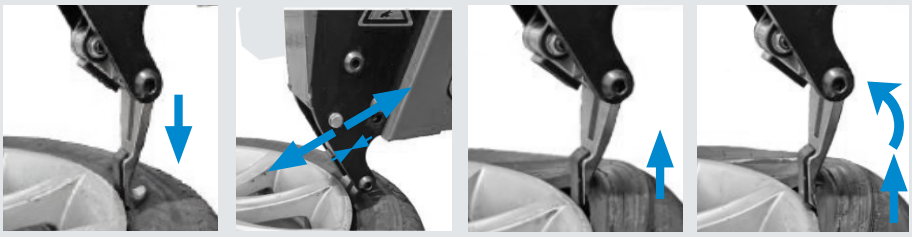

RENOVA+ ist mit dem innovativen Easy Dynamic Leverless System ausgestattet, das dank zweier synchronisierter Werkzeuge die Arbeitsabläufe vereinfacht. Das erste Werkzeug greift die Wulst mit äußerster Präzision und entfernt sie. Anschließend richtet sich das zweite Werkzeug am Demontagewerkzeug aus, um die Montage der ersten Wulst zu erleichtern – ohne Druck auf den Reifen und völlig berührungsfrei zur Felge.

megamount

Kombiniertes Abdrücken mit Abdrückrollen

Kombiniertes Wulstabdrücken dank der Bewegung der beiden Armen mit Abdrückrollen. Die untere Abdrückrolle läuft immer synchron zum Montage-/Demontagewerkzeug. Die obere Abdrückrolle ist immer tangential zur Felgenmitte ausgerichtet. Die Halter für die Abdrückrollen werden im Mikrogießverfahren hergestellt und bieten eine hervorragende Festigkeit und lange Lebensdauer.

Der mitgelieferte verstellbare Spiegel erleichtert die präzise Ausrichtung der Werkzeuge.

Spannbereich bis 30”

Das elektrische Spannsystem gewährleistet eine präzise Positionierung der Scheibe und **bietet einen Spannbereich zwischen 10” und 30”.** In allen Phasen richten sich das Werkzeug und die Rollen automatisch an der Scheibe aus, indem einfach die Mittelstütze positioniert wird.

Zusätzlicher Wulstpressarm zur Erleichterung der Montage bei UHP- oder Runflat-Rädern.
Einstellbare Arbeitshöhe.

Motoinverter

Der neue Motoinverter ermöglicht **eine stufenlose Drehzahlregelung von 0 bis 16 U/min** und gewährleistet so eine optimale Leistung bei allen Reifen, einschließlich Run-Flat- und UHP-Reifen.

MOTO INVERTER

Fußbetätigte Reifenbefüllung

Fußbetätigte Reifenbefüllung, Druckmesser und Fülldruckbegrenzung nach CE-Norm (4,2 bar/60 psi).

PEDAL

Auf Anfrage (*werkseitig montiert*)

Radlift

Jedes Mal perfekte Ausrichtung – mühelos gesteuert mit einem einzigen, leichtgängigen Pedal.

Standard Zubehörteile

Schutzabdeckungen für Mittelzentrierung, Stift für die Arbeit mit Tiefbettfelgen. Werkzeug und Stift, Werkzeugrollen und Kunststoffhebel

Optionales Zubehör

Reifenwulst-Drücker mit Zugsystem

Elektronisches Reifenfüllgerät mit digitalem Druckmesser bis 4,5 bar.

LED-Beleuchtungskit

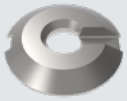

Zentrierkonus für LLKW-Räder

Adapter für LLKW-Räder

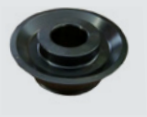

Spezialkonus für die präzise Zentrierung von Felgen mit Mittelloch 89÷132,5 mm

Gummischutz für die selbstzentrierende Vorrichtung

Kunststoffschutz für Demontagewerkzeug (10 Stück)

Kunststoffrolle für Montagewerkzeug (10 Stück)

WDK-Kit, das einen Hebel, einen Felgenschutz und eine Befestigungsklemme für RFT enthält

Aufspannsatz für Tiefbettfelgen

Auf Anfrage (*werkseitig montiert*)

Aufziehhilfe

Externe Füllstoßvorrichtung für schlauchlose Reifen. Erleichtert und beschleunigt das Aufziehen aller Reifentypen

Vierter Unterer Hilfsarm

um die erste Reifenwulst mühelos zu montieren, selbst bei weichen Reifen

Laserpointer

für eine präzise Positionierung von Werkzeug und Rollen

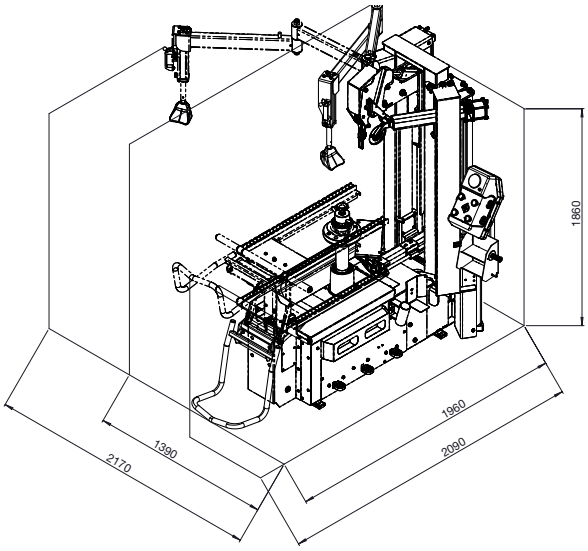

Technische Daten

Spannbereich	10" ÷ 30" (min ÷ max)
Maximaler Raddurchmesser	1200 mm /47"
Maximale Radbreite	380 mm /15"
Abdrückkraft	12000N
Einphasenmotor	1.5 kW (Inverter) 230V 50-60Hz
Drehgeschwindigkeit	0 -16 rpm (1ph - Inverter)
Betriebsdruck	8 - 10 bar (116 - 145 psi)
Sonore Geräuschpegel	< 70 ± 3 dB (A)
Nettogewicht	600 kg

HOFMANN MEGAPLAN GmbH
Hüttenstrasse 7 - 67550 Worms - Germany
T +49 (0)6242 913 6666
hm-mail@hofmann-megaplan.com
www.hofmann-megaplan.com

AGHS41150